Gel 4

Ansichten
1:50

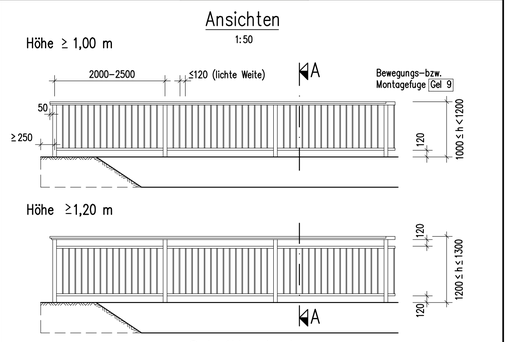

Schnitte A–A
1:10

z.B. geteilter Handlauf mit Drahtseil Gel 10

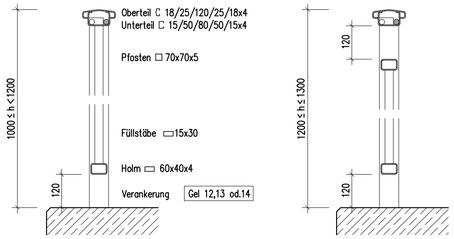

<u>Anwendungsbereich:</u> Neben Geh– u. Radwegen auf Bauwerken. Neben Betriebs– und Notgehwegen (außer bei Bauwerken im Zuge von Autobahnen und Kraftfahrstraßen).

<u>Ausführung:</u> Nach ZTV–ING 6–9.
(Zeichnerische Darstellung = Stahlgeländer)

<u>Bei Sonderformen:</u> Verwendung von Profilen mit mindestens gleichen Querschnittswerten.

Bundesanstalt für Straßenwesen

Füllstabgeländer

Richtzeichnung Gel 4

Jan. 2022

Schnitt B - B
1:25

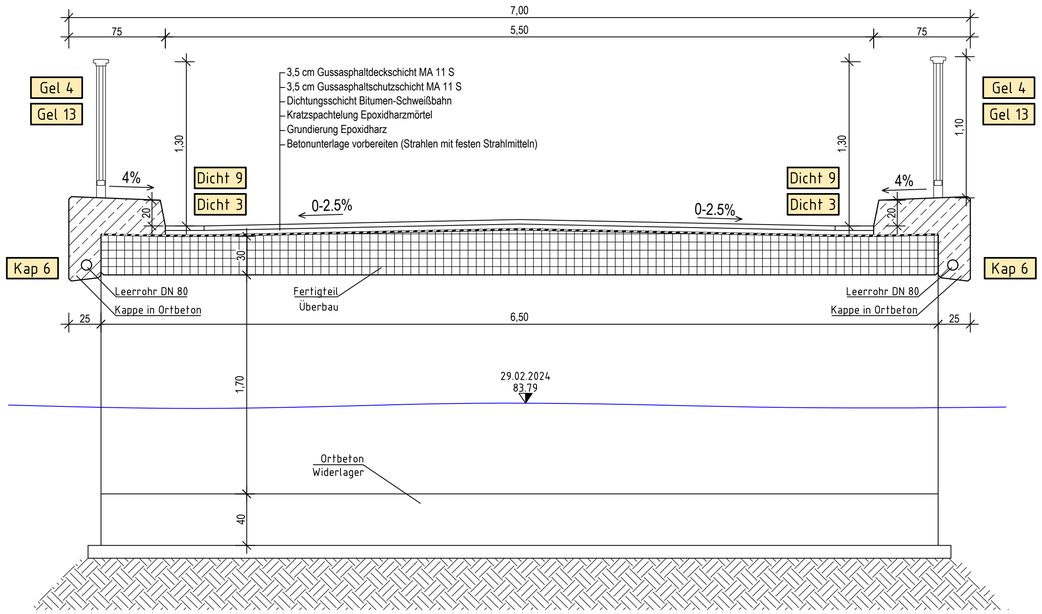

Gel 13

Querschnitt
1:5

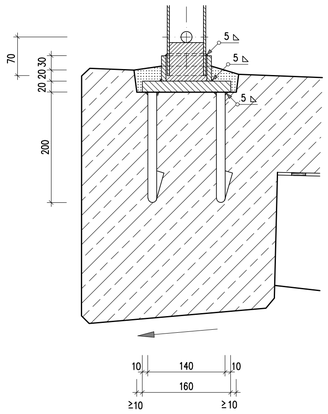

Pfosten, ggf. als Vollprofil

Bohrung Ø20 zum Verguss und zur Entwässerung des Pfostens

Pfostenschuh 90x90x8 oder 70x70x4 bei Gel 5

Pfostenverguss mit Vergussmörtel nach DAfStb–Richtlinie "Vergussbeton/ Vergussmörtel"

Zementmörtel mit Kunststoffzusatz (RM), nach ZTV–ING 3–4.

Fußplatte 160x160x20 mit 4 Ankern Ø16, S 235 JR (statisch nachgewiesene, gleichwertige Anker möglich)

<u>Montagefolge:</u>
1. Fußplatte einbetonieren
2. Geländer ausfluchten
3. Pfostenschuh aufschweißen
4. Geländerhöhe ausrichten
5. Pfosten mit Pfostenschuh verschweißen
6. Schäden an Korrosionsschutz ausbessern
7. Fußplattenaussparungen ausfüllen
8. Pfostenschuh bis UK Bohrung vergießen

<u>Anwendungsbereich:</u> Beim Neubau von Kappen und Gesimsen.
<u>Ausführung:</u> Nach ZTV–ING 6–9, Geländerhöhe ≤ 1,30 m.
(Zeichnerische Darstellung = Stahlgeländer)

Bundesanstalt für Straßenwesen

Verankerung mit Pfostenschuh

Richtzeichnung Gel 13

Jan. 2022

Dicht 3

<u>Variante 1 (Schutzlage aus Glasvlies–Bitumendachbahn V13 und Verstärkungsstreifen)</u>
1:5

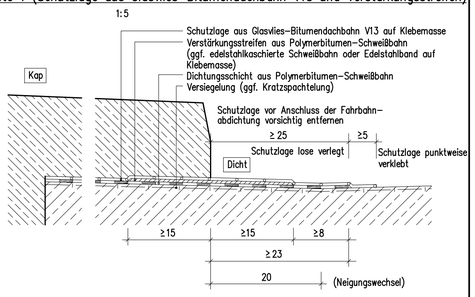

<u>Variante 2 (Schutzlage und Verstärkungsstreifen aus Polymerbitumen–Schweißbahn)</u>
1:5

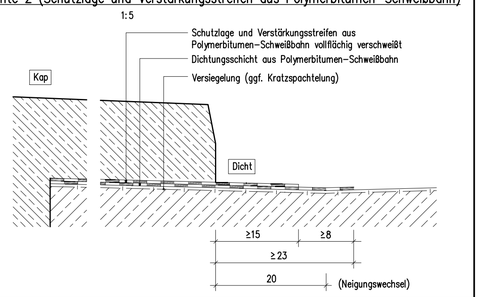

<u>Anforderungen und Ausführung nach:</u> ZTV–ING 6–1.

Bundesanstalt für Straßenwesen

Dichtungsschicht aus Polymerbitumen–Schweißbahn (einlagig)
Abdichtung Kappen

Richtzeichnung Dicht 3 Blatt 1

Jan. 2022

Dicht 9

Übergang Kappe – Fahrbahn
1:5

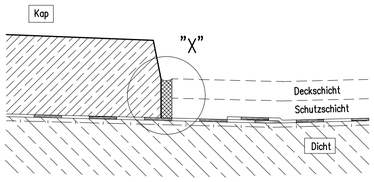

Einzelheit "X"
1:2

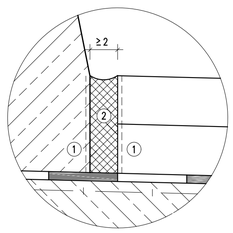

① = Voranstrich
② = Elastische Fugenvergussmasse entsprechend TL Fug–Stb Typ N1, Fuge in mehreren Lagen vergießen

<u>Fugenausbildung</u> für Beläge nach ZTV–ING 6–1, 6–2, 6–3.

Bundesanstalt für Straßenwesen

Fugenausbildung am Schrammbord

Richtzeichnung Dicht 9

Jan. 2022

Kap 6

Querschnitt
1:20

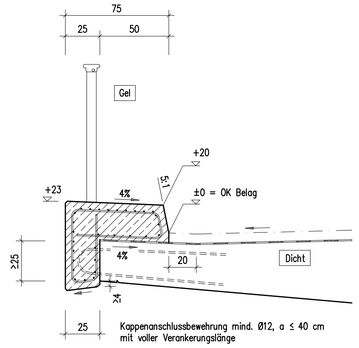

Kappenanschlussbewehrung mind. Ø12, a ≤ 40 cm mit voller Verankerungslänge

Kappenbewehrung:
Längs: außen Ø10, a = 6,5 cm
innen Ø10, a = 11,5 cm
Quer: Ø10, a = 20,0 cm
Gesims– und Tropfkanten 1,5/1,5 cm ausbilden

<u>Beton:</u> Nach ZTV–ING 3–1.
Nennmaß der Betondeckung außen 5,0 cm, innen 2,5 cm.
<u>Bewehrung:</u> B500B, je m Kappe ca. 28 kg.
<u>Kappen:</u> Fugenlos, Arbeitsfugen nach ZTV–ING 3–3 mit durchgehender Bewehrung.
<u>Schrammbordkanten:</u> sind zu brechen.
<u>Geländer:</u> Nach ZTV–ING 6–9

Bundesanstalt für Straßenwesen

Kappe für Wirtschaftswegbrücken

Richtzeichnung Kap 6

Jan. 2022

Hinweis:
Die vermessungstechnische Aufnahme des Geländes und der Topografie erfolgte durch:
- das Vermessungsbüro Peter Noel, 52428 Jülich, im Februar 2024

NUR ZUR KALKULATION

Nr.:	Ä = Änderung, E = Ergänzung	Gezeichnet:	Bearbeitet:	Datum:

Auftraggeber:
STADT JÜLICH
Historische Festungsstadt - Moderne Forschungsstadt
Große Rurstraße 17 52428 Jülich
Tel.: 0 24 61 / 63-0 www.juelich.de

Planverfasser:
Ingenieurgesellschaft Quadriga mbH
Monnetstraße 24
52146 Würselen
Tel.: 0 24 05 / 8 02 90-0
Fax: 0 24 05 / 8 02 90-29
e-mail: info@IQ-mbH.de
www.IQ-mbH.de
Freianlagen-, Straßen-, Wegeplanung • Kanalisations-, Entwässerungsplanung
Bauleitung und Bauüberwachung • SiGe-Koordination • Baugrundgutachten
Hydrogeologische Gutachten • Altlastengutachten • Gefährdungsabschätzungen

Projekt:

Ersatzneubau BW 54 "Haus Langen" (AKK Mühlenteich) in Jülich-Kirchberg

Planart:		Planungsstand:	
Schnitt B - B		Ausführungsplanung	
Projekt-Nr.: 2023-09-12	Blatt-Nr.: JKH-S-A-AQ02	Maßstab: 1 : 25	
Datum: 30. April 2026	Bearbeitet: K. Rosenboom	Gezeichnet: C. Horres	
Format: 594 x 780	Dateiname: JKH-S-A-AQ01a.dwg		